# EMAX GT 2815/07 KV 1100
# Brushless Außenläufer Motor

## EMAX GT Brushless Außenläufer Motor

Sehr hochwertig gefertigter Außenläufer Motor aus der EMAX GT Serie. Verbesserte Materialauswahl, integrierter Lüfter sowie eine präzisionsgewuchtete Glocke sorgen für einen hohen Wirkungsgrad und lange Lebensdauer.
Jeder Motor ist **fertig mit Goldsteckern verlötet** und wird **inkl. Montagekreuz, Spannkoni, Mitnehmer zur Vorspantmontage und Schrauben geliefert**.

# Technische Daten:

Wellendurchmesser: **5mm**
Durchmesser: **35mm**
Länge Gehäuse: **38,5mm**
Lochabstand: **25mm + 25mm**

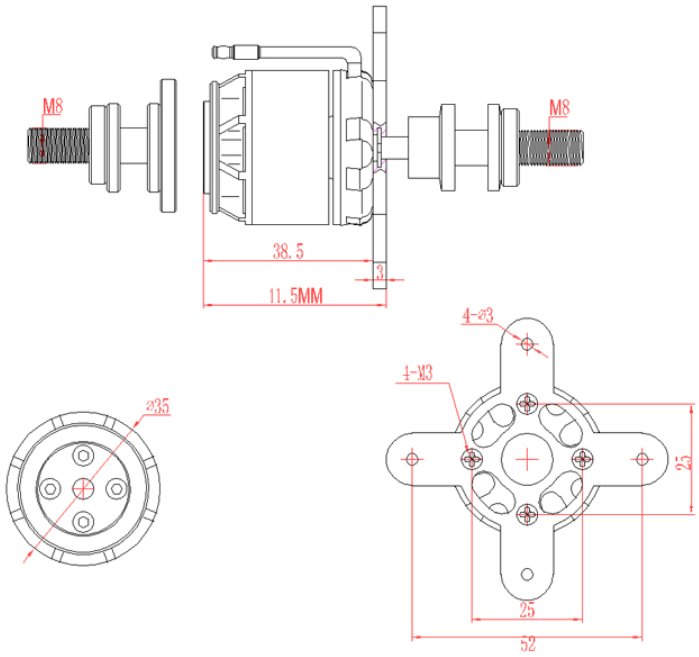


| | |
|---|---|
| Spannung | 7,4V -11,1V (2S-3S) |
| Ampere | 35A konstant / kurzzeitig 40A |
| Drehzahl | 1100kv |
| Luftschraube | z.B. 9x5-10x6(3S) |
| Gewicht | 120 g |
| empfohlener Regler | mindestens 50A |
| empf. Modellgewicht | bis ca 1800g |
| Einsatzgebiet | z.B. MPX Easyglider Pro, Blizzard, Gemini |

| | |
|---|---|
| No.Of cells | 2-3xLi-Poly |
| Stator dimensions | 28x15mm |
| Shaft diameter | 5mm |
| Weight | 120g/4.23oz |
| Recomended model weight | 800-1800g |
| Recomended prop without gearbox | 10x5 13x6.5 |

| Model | Cell Count | RPM/V | Prop (APC) | RPM | MAX current (<60S) | Thrust |
|---|---|---|---|---|---|---|
| GT2815/07 | 3S | 1100 | 11x5.5 | 9400 | 36A | 1800g 3.97lb |
| | 2S | 1100 | 13x6.5 | 5960 | 30A | 1330g 2.93lb |